Locatie X (RD)	157100
Locatie Y (RD)	454700
Maaiveld (t.o.v. NAP)	300
Boornummer	32D0175

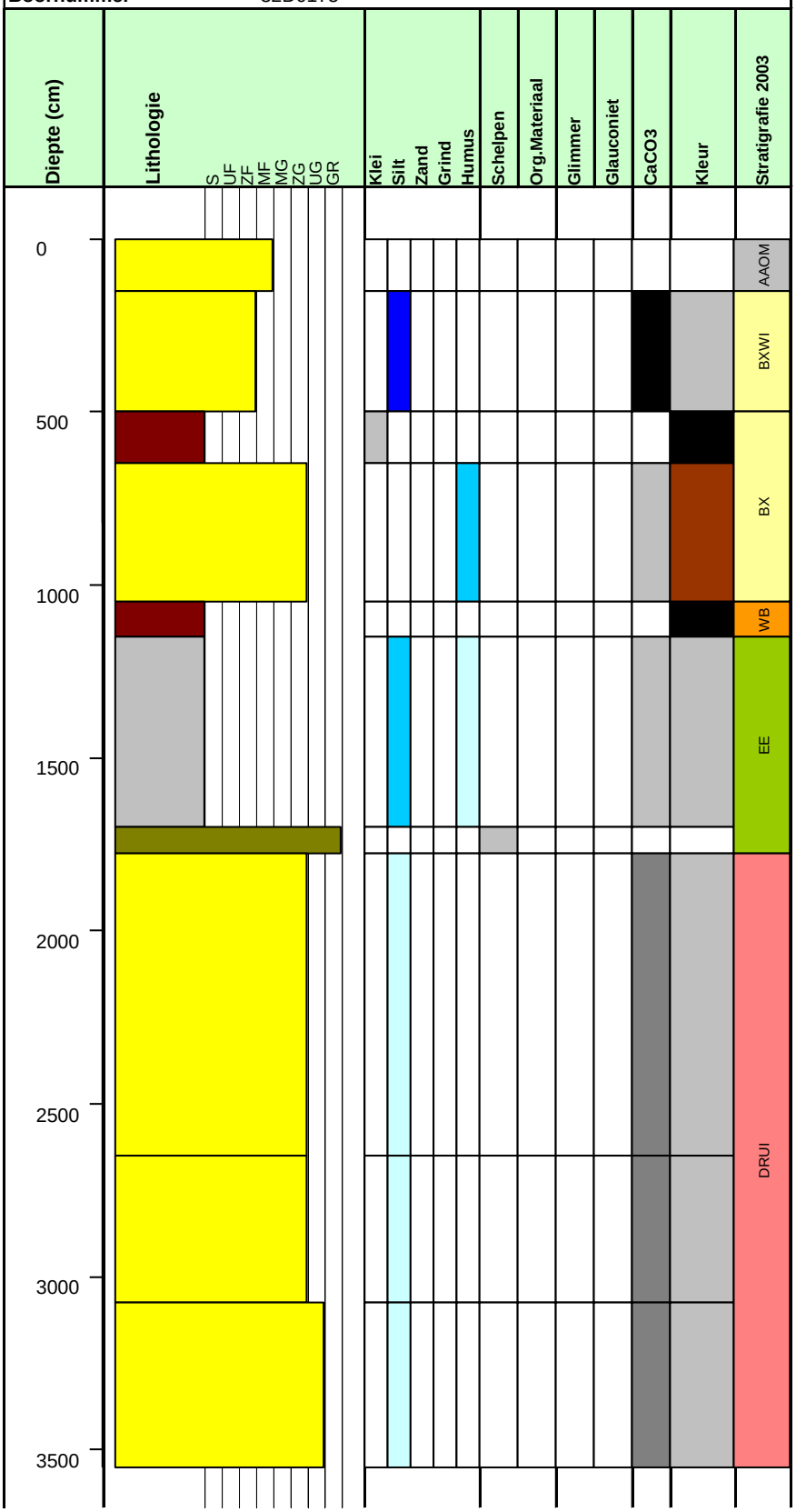
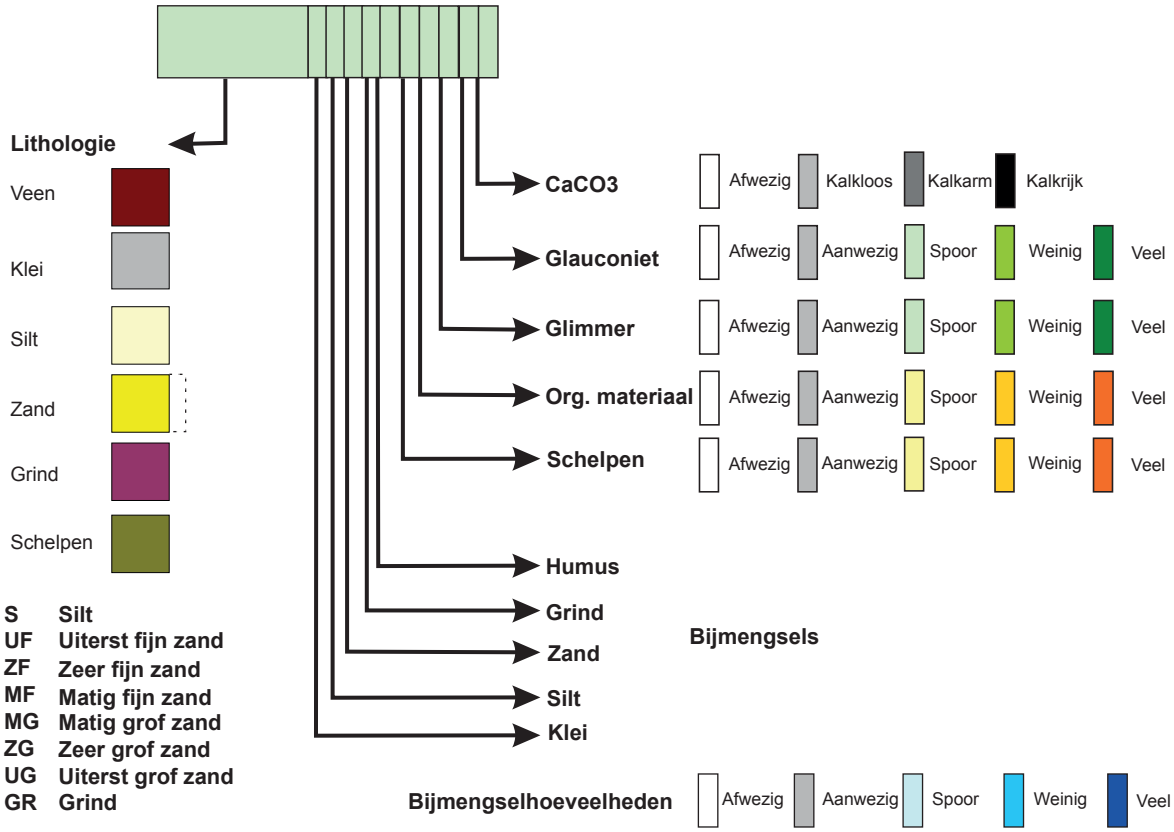
Legenda boorkolom