Locatie X (RD)	70397
Locatie Y (RD)	395725
Maaiveld (t.o.v. NAP)	-72
Boornummer	B49B0565

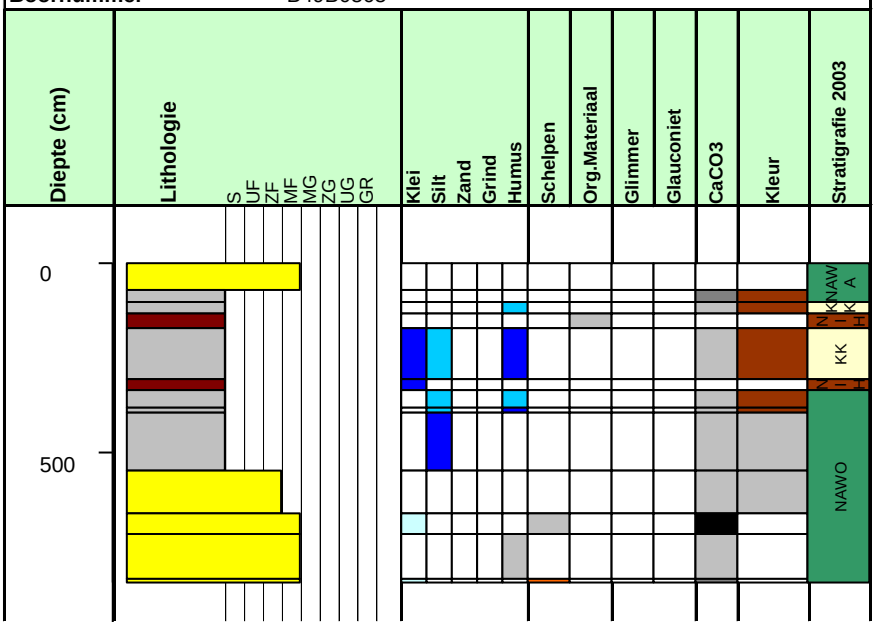
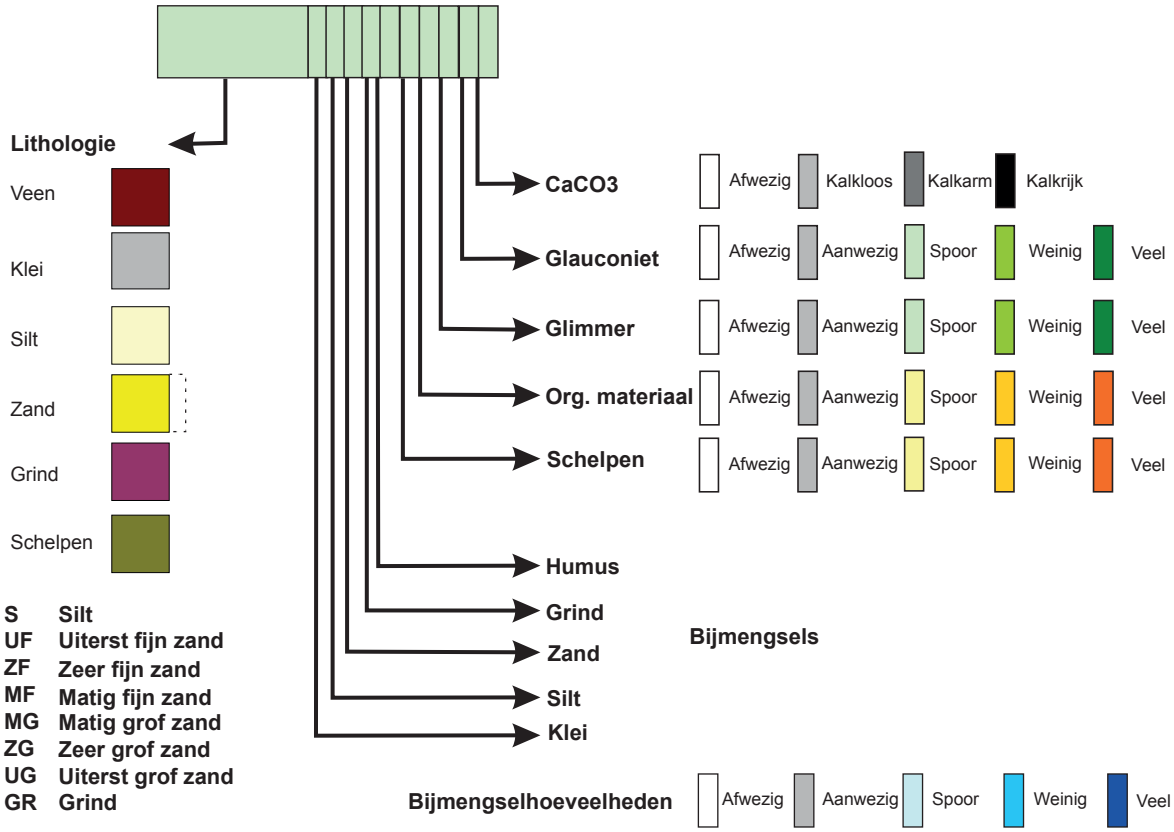
Legenda boorkolom