Locatie X (RD)	79680
Locatie Y (RD)	379015
Maaiveld (t.o.v. NAP)	30
Boornummer	B49D0245

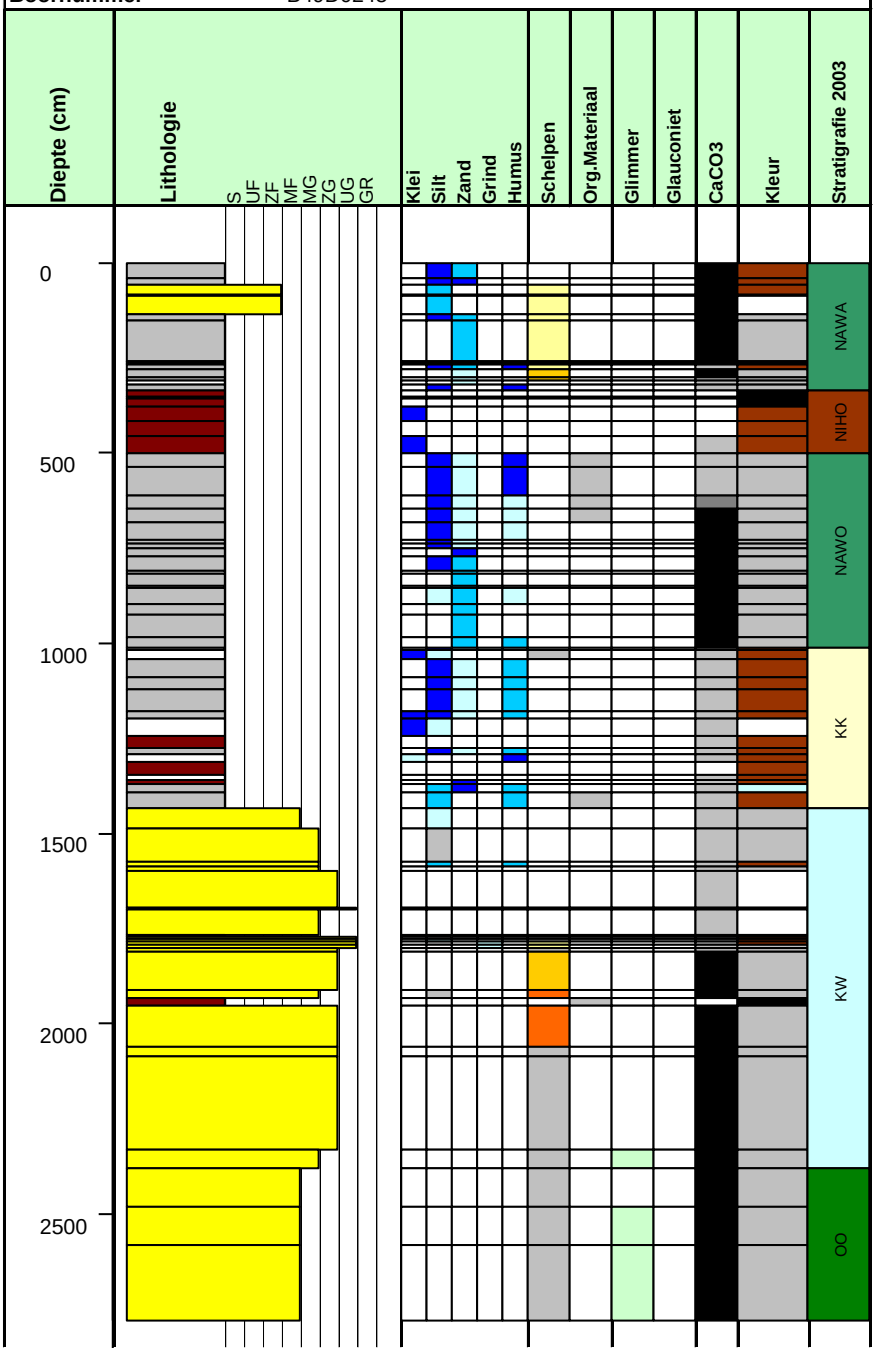
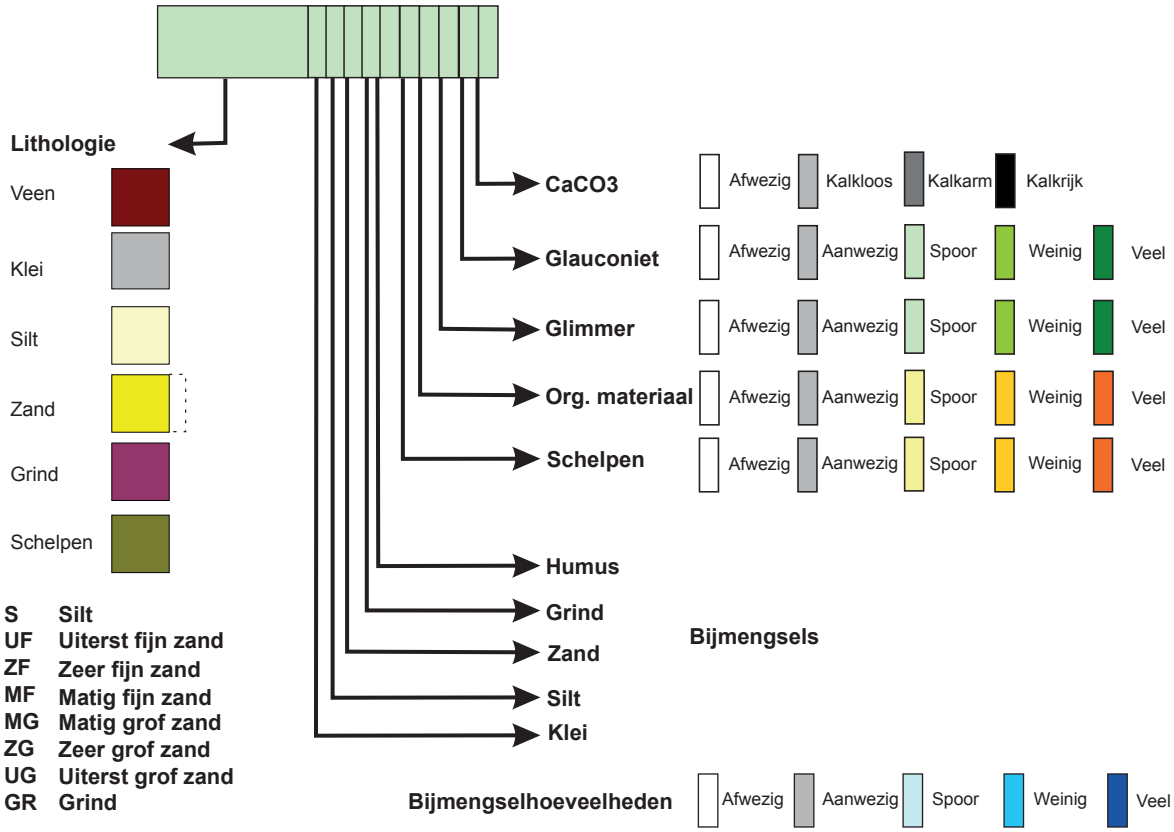
Legenda boorkolom