Locatie X (RD)	188200
Locatie Y (RD)	437900
Maaiveld (t.o.v. NAP)	886
Boornummer	40A0440

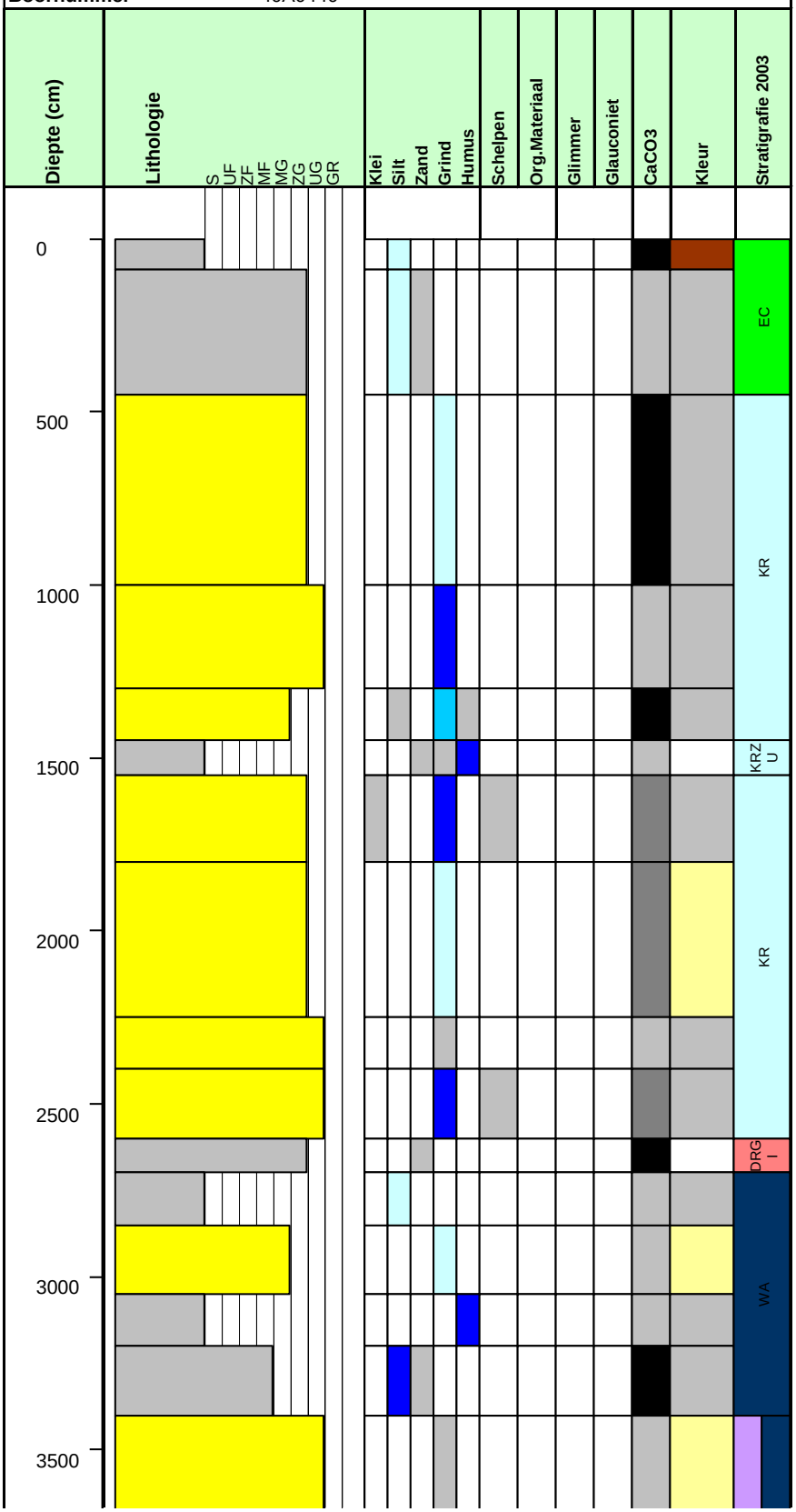

Locatie X (RD)	188200
Locatie Y (RD)	437900
Maaiveld (t.o.v. NAP)	886
Boornummer	40A0440

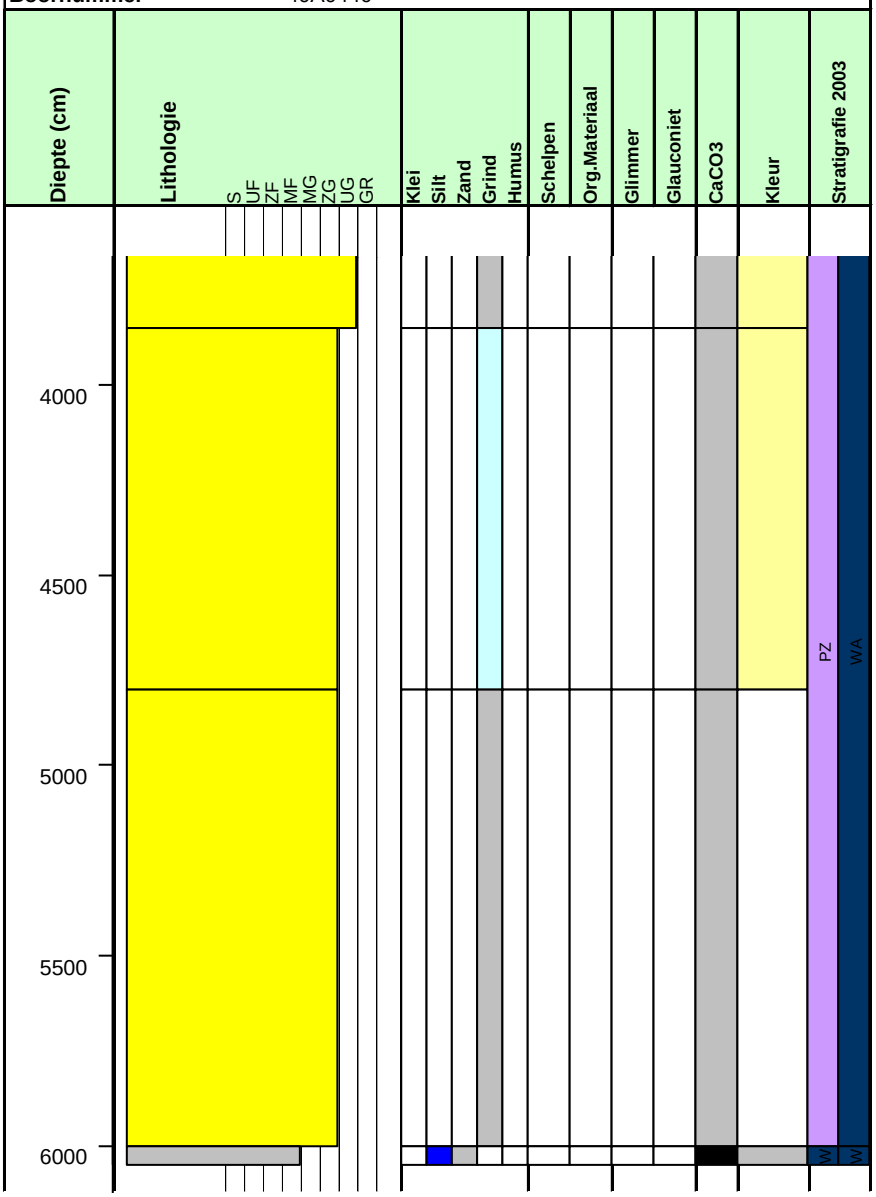
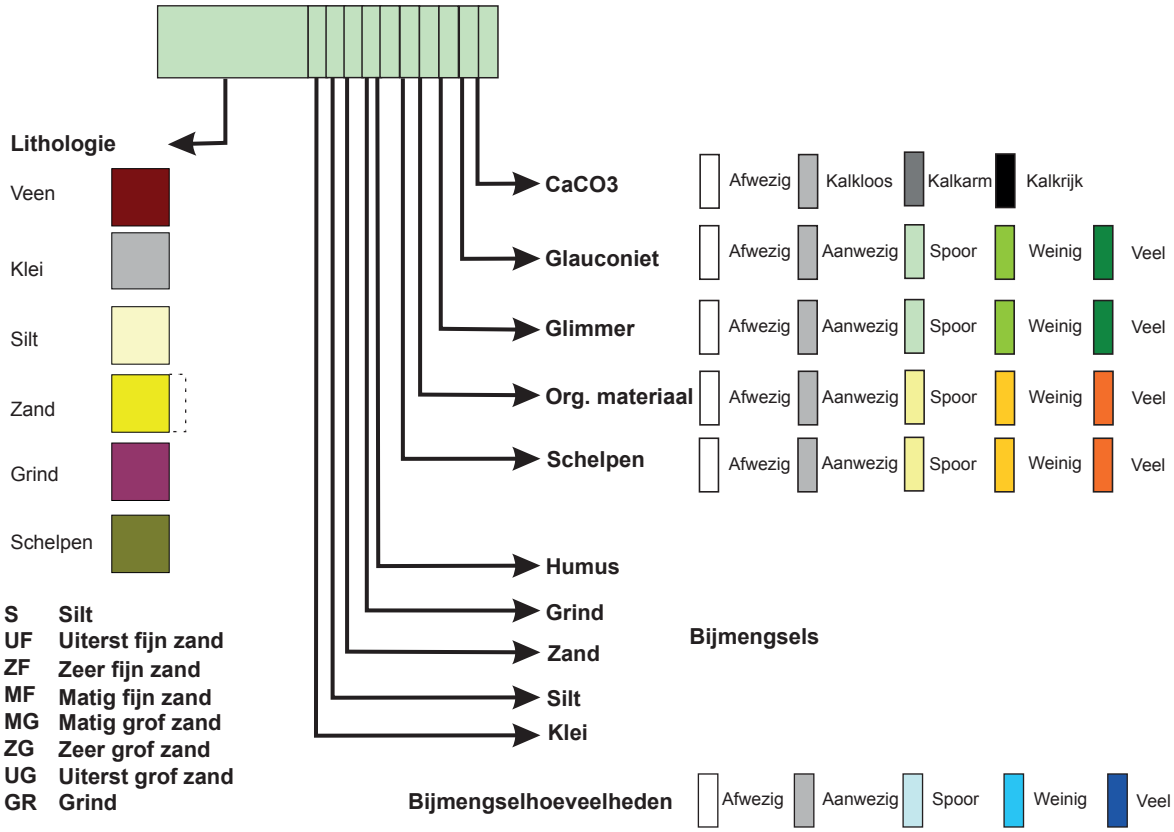
Legenda boorkolom