Locatie X (RD)	194600
Locatie Y (RD)	355130
Maaiveld (t.o.v. NAP)	1950
Boornummer	58D0203

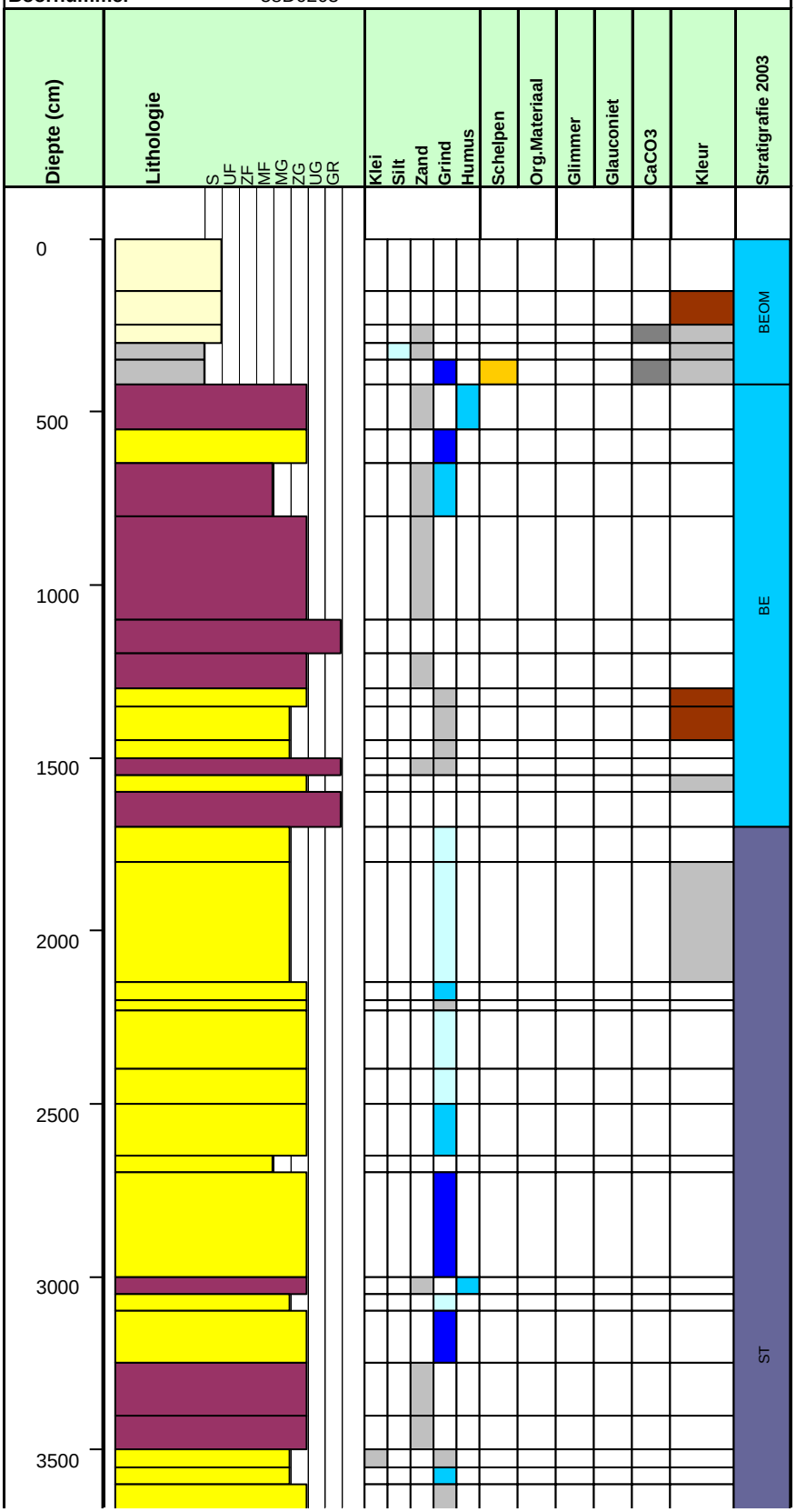

Locatie X (RD)	194600
Locatie Y (RD)	355130
Maaiveld (t.o.v. NAP)	1950
Boornummer	58D0203

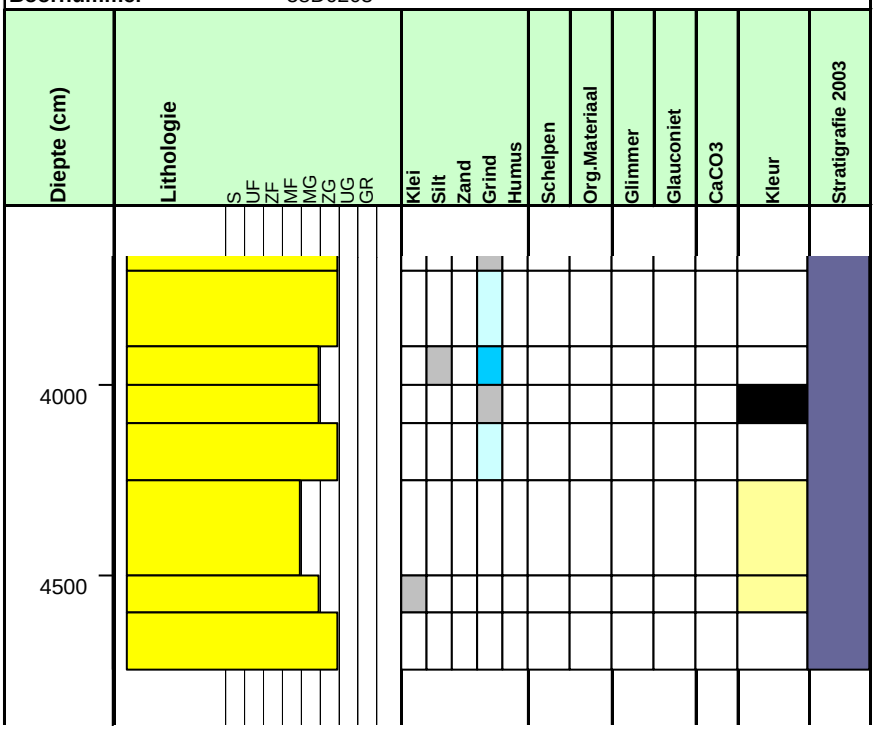
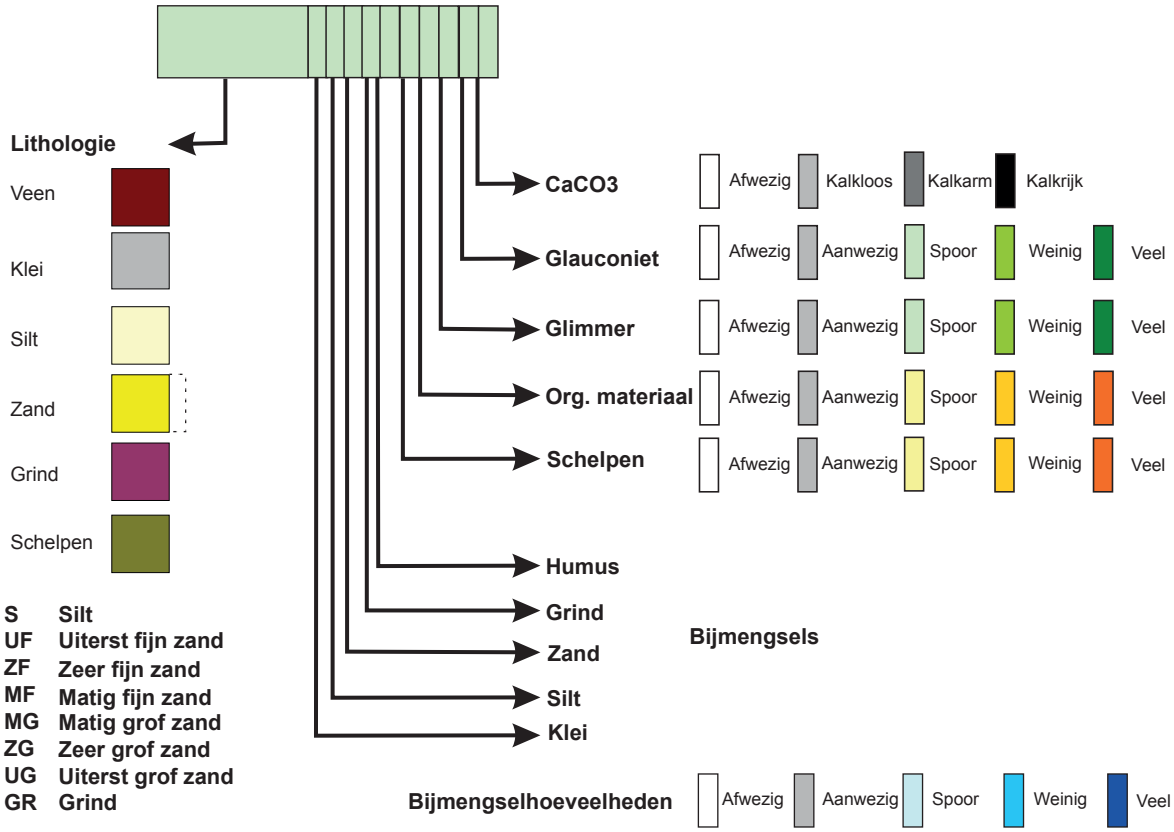
Legenda boorkolom